# 综合接入光纤收发器

## （TF2E2D）

## 一、简介

综合接入光纤收发器，支持导轨安装，实现 2 路以太网+2 路串口，在一路光纤中传输。串口占用独立通道，不熟以太网信息量影响。解决了电磁干扰、地环干扰和雷电破坏的难题，大大提高了数据通讯的可靠性、安全性和保密性，同时也解决了通讯距离与通讯速率的矛盾。

## 二、产品特性

- 支持导轨安装铝外壳， 120mm×84mm×35mm
- 光口 FC/SC 可选
- 以太网存储转发模式
- 串口支持透传
- 支持网口直连、交叉自动识别
- 支持 10/100M 自适应
- 支持全双工/半双工自协商
- 串口支持 2 路 RS232 或 2 路 RS485 或 1 路 RS232+1 路 RS485
- 支持主备 DC5-24V 宽电压双电源输入
- 支持电源，光路无光、链接，接口链接指示灯显示

## 三、技术指标

- 供电电压　　DC5-24V
- 功　　耗　　＜3W
- 通信速率　　10/100M 自适应
- 适用光纤　　单模 09/125μm；多模 62.5/125μm 或 50/125μm
- 波　　长　　1310nm
- 发射光功率　　＞-10dBm
- 接收灵敏度　　-37dBm
- 传输距离　　单模 0-40Km（0-100Km 可定制）；多模 0-5Km
- 误 码 率　　≤$10^{-9}$
- 工作温度：　　-25℃~75℃
- 相对湿度　　0~95%（不冷凝）

## 四、使用方法

### 1. 指示灯

| | | | |
|---|---|---|---|
| POW: | 电源指示 | 绿色 | 供电常亮 |
| RMT: | 路告警指示 | 红色 | 无光亮，误码闪烁 |
| D1-D2: | 串口数据指示 | 绿色 | 有数据传输闪烁 |
| D3-D4: | 开关量信号指示 | 绿色 | 高电平或开关闭合时亮 |

### 2. 网口

**双 RJ45 定义为：　（两路以太网接口）**

| 引脚 / 接口 | 1 | 2 | 3 | 4 | 5 | 6 | 7 | 8 |
|---|---|---|---|---|---|---|---|---|
| RJ45 | RX+ | RX- | TX+ | | | TX- | | |

### 3. 串口

**8 位接线端子定义：（两路串口）**

| 引脚 / 接口 | 1 | 2 | 3 | 4 | 5 | 6 | 7 | 8 |
|---|---|---|---|---|---|---|---|---|
| RS-232 | T1 | R1 | T2 | R2 | GND | | | |
| RS-485 | A1 | B1 | A2 | B2 | GND | | | |

**注意：如果串口选择 RS-232 接口，开关量只能是 1 路**
**支持 2 路单向开关量，或 1 路双向开关量。**

### 4. 光口

两光纤收发器之间由 2 根光纤相连：TX 连接对端的 RX；RX 连接对端的 TX。

### 5. 电源

DC5-24V 供电。3 位接线端子定义：

| 引脚 / 电源 | 1 | 2 | 3 |
|---|---|---|---|
| 主 电 源 | GND | | V1 |
| 备用电源 | | V2 | |

## 五、外形尺寸（mm）

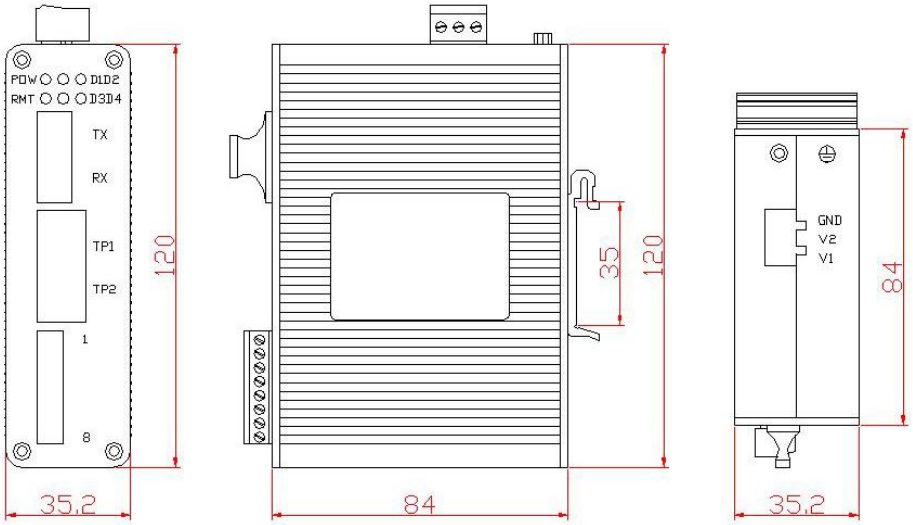


## 六、售后服务

电　话：027-87586606 87586609 87586676

传　真：027-87586679-801

地　址：武汉市东湖开发区关东园路 2-2 号

光谷国际大厦 A 座 807 室

http://www.whtfgd.com