10M/100M 1 光 2 电工业交换机

（TF8001002-GD）

一、简介

10M/100M 1 光 2 电工业交换机，支持导轨安装，采用专业工业级网络交换芯片，实现 2 路以太网在 1 路光纤上传输及两网口本地数据交换，解决了电磁干扰、地环干扰和雷电破坏的难题，大大提高了数据通讯的可靠性、安全性和保密性，同时也解决了通讯距离与通讯速率的矛盾。

二、产品特性

- 支持导轨安装铝外壳， 120mm×84mm×35mm
- 支持 2 路 RJ45/1 路 SC 光口（FC/SC/ST 可选）
- 支持存储转发模式
- 支持 1K 的 MAC 地址登记
- 支持网口直连、交叉自动识别
- 支持 10/100M 自适应
- 支持全双工/半双工自协商
- 支持 1552 字节超长数据包转发功能
- 支持广播风暴保护
- 支持 IEEE802.3、IEEE802.3U、IEEE802.3x、IEEE 802.3az、IEEE Std 802.1q、IEEE802.1p
- 支持主备 DC5-24V 宽电压双电源输入
- 支持电源，光路无光、链接，网络接口链接指示灯显示

三、技术指标

- 供电电压　　DC5-24V
- 功　　耗　　＜3W
- 通信速率　　10/100M 自适应
- 适用光纤　　单模 09/125μm；多模 62.5/125μm 或 50/125μm
- 波　　长　　1310nm
- 发射光功率　　＞-10dBm
- 接收灵敏度　　-37dBm
- 传输距离　　单模 0-40Km（0-100Km 可定制）；多模 0-5Km
- 误 码 率　　≤10^{-9}
- 工作温度：　　-25℃~75℃
- 相对湿度　　0~95%（不冷凝）

四、使用方法

1. **指示灯**

P1/P2:	主备电源指示	红色	供电常亮
SD:	收无光指示	绿色	收无光灭
F:	光路连接指示	绿色	连接亮，有数据传输闪烁
1/2:	1#2#网口连接指示	绿色	连接亮，有数据传输闪烁

2. **网口**

双 RJ45 定义为：

引 脚 / 接 口	1	2	3	4	5	6	7	8
RJ45	TX+	TX-	RX+			RX-		

3. **光口**

两光纤收发器之间由 2 根光纤相连：TX 连接对端的 RX；RX 连接对端的 TX。

4. **电源**

DC5-24V 供电。3 位接线端子定义：

引 脚 / 电 源	1	2	3
主 电 源	GND		V1
备用电源		V2	

五、外形尺寸（mm）

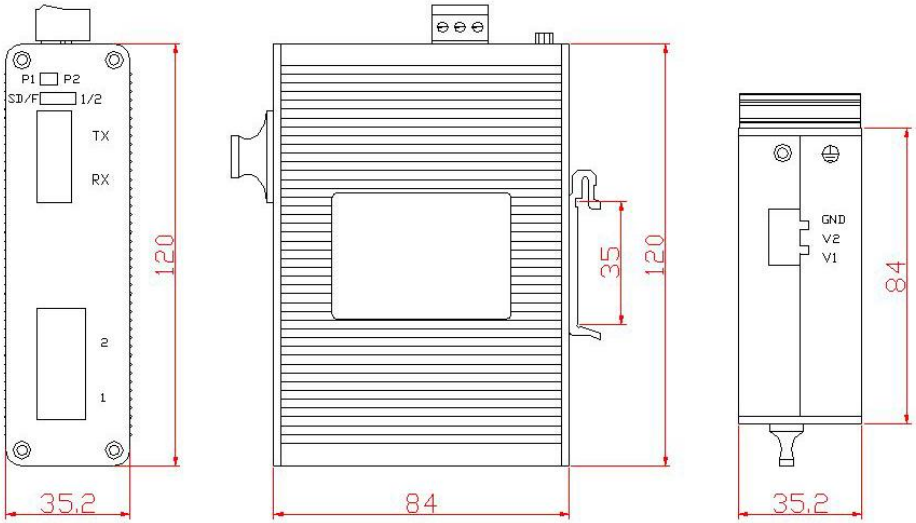

六、售后服务

电　话：027-87586606 87586609 87586676

传　真：027-87586679-801

地　址：武汉市东湖开发区关东园路 2-2 号

光谷国际大厦 A 座 807 室

http://www.whtfgd.com